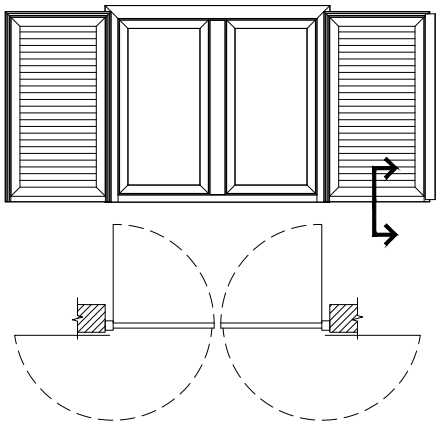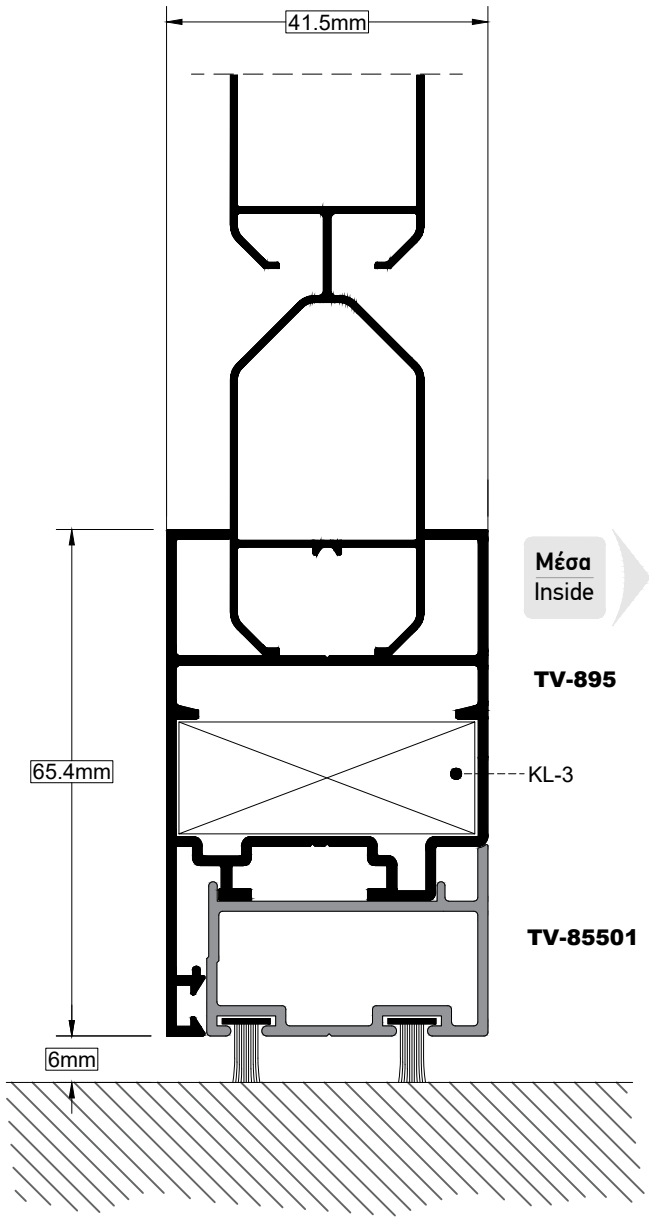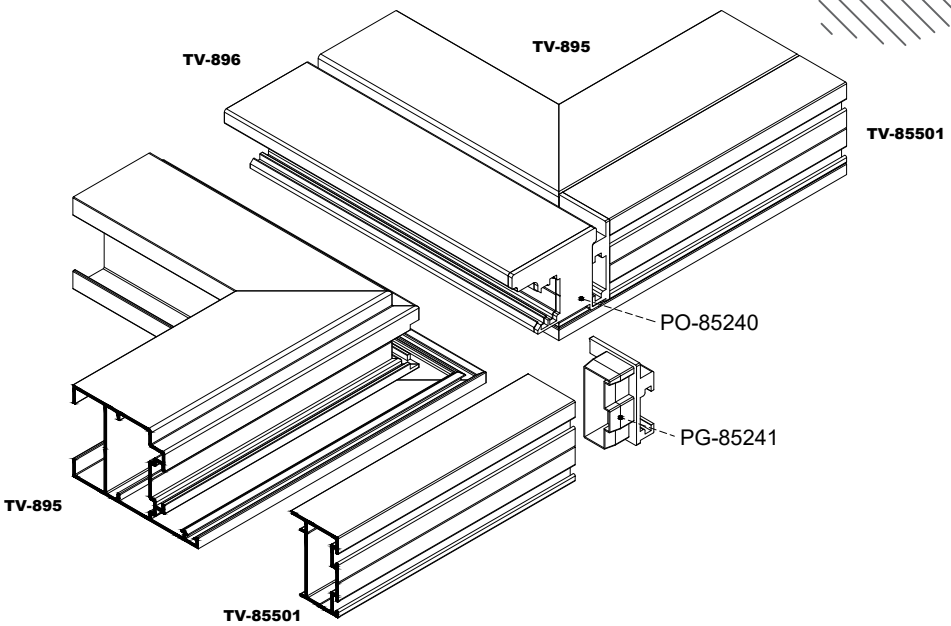ΤΟΜΗ / SECTION	1	ΚΛΙΜΑΚΑ / SCALE	1:1